WPS Guitar 863-865MHz

ORDERCODE D1456

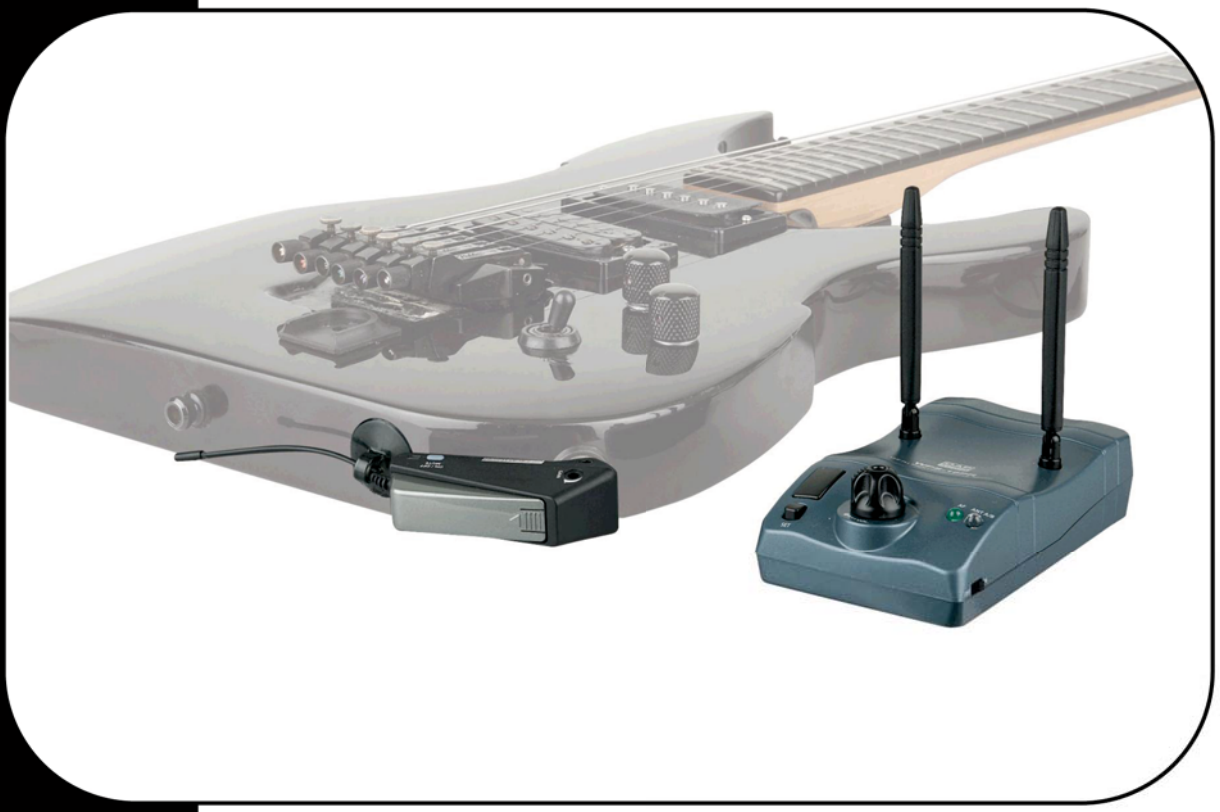

Highlite International B.V.

Vestastraat 2
6468 EX Kerkrade
The Netherlands

SHOWELECTRONICS FOR PROFESSIONALS

¡Enhorabuena!
Usted ha adquirido un magnífico e innovador producto de DAP Audio.
ElDAP Audio WPS Guitar lleva la emoción a cualquier local. Tanto si desea una acción "plug and play" sencilla, como un sofisticado espectáculo, este producto le ofrece justo el efecto que necesita.

Puede siempre contar con DAP Audio cuando desee adquirir más productos de audio excelentes.
Diseñamos y fabricamos equipos de audio profesionales para la industria del espectáculo.
Lanzamos productos nuevos con frecuencia. Nos esforzamos siempre para mantenerle a usted, nuestro cliente, satisfecho.
Para obtener más información: iwant@dap-audio.info

DAP Audio ofrece algunos de los productos con mejor calidad y precio del mercado.
Por lo tanto, la próxima vez que desee adquirir equipos de audio de calidad, vuelva a DAP Audio.
Con DAP Audio siempre conseguirá los mejores productos.

Gracias.

DAP Audio WPS Guitar™ Guía del producto

Advertencia 2
Instrucciones para el desembalaje 2
Instrucciones de seguridad 2
Normas para el funcionamiento 3
Procedimiento de devolución 4
Reclamaciones 4

Descripción 5
Descripción general 5

Instalación 7

Configuración y funcionamiento 7
Cómo introducir/reemplazar la pila 8
Ajuste del volumen del receptor del WPS Guitar 8
Ajuste de la ganancia de audio del transmisor 8
Ajuste del umbral del ruido de fondo 9
Consejos para conseguir un rendimiento máximo 9

Conforme 10

Certificado CE 11

Cables de conexión 12

Mantenimiento 13

Detección y solución de problemas 13

Especificaciones del producto 14

Advertencia

AVISO

Mantenga este sistema alejado de la lluvia y la humedad.

EN INTERÉS DE SU PROPIA SEGURIDAD, LEA ESTE MANUAL DETENIDAMENTE ANTES DE PONER EL DISPOSITIVO EN MARCHA POR PRIMERA VEZ

Instrucciones para el desembalaje

Inmediatamente después de haber recibido este producto, abra con cuidado la caja y compruebe el contenido para asegurarse de que todos los componentes estén presentes y que se hayan recibido en buenas condiciones. Notifique al distribuidor inmediatamente y conserve los materiales de embalaje para inspección si cualquiera de las piezas parece dañada por el transporte o si la propia caja muestra signos de manipulación incorrecta. Guarde la caja y todos los materiales del embalaje. En el caso de que un dispositivo haya de ser devuelto a fábrica es importante que esto se haga con la caja y el embalaje original de fábrica.

Su envío incluye:

- 1x transmisor DAP WPS Guitar
- 1 x receptor DAP WPS Guitar
- 1x adaptador de CA de 12 V CC/500 mA
- Manual del usuario

Instrucciones de seguridad

Todas las personas que tomen parte en la instalación, funcionamiento y mantenimiento de este sistema han de:

- estar cualificadas
- seguir las instrucciones de este manual

AVISO Tenga cuidado con sus operaciones.
Con un voltaje peligroso usted puede recibir
una descarga eléctrica dañina al tocar los cables

Antes de poner el dispositivo en marcha por primera vez, asegúrese de que no se aprecia ningún daño causado por el transporte. Si hubiera alguno, consulte con su distribuidor y no utilice el sistema.

Para mantener el equipo en una condición perfecta y asegurarse de que el funcionamiento sea seguro, es absolutamente necesario que el usuario siga las instrucciones de seguridad y las notas de advertencia que aparecen en este manual.

Tenga en cuenta que el daño causado por modificaciones manuales del sistema no está cubierto por la garantía.

Este sistema no contiene piezas que el usuario pueda reparar. Encargue las reparaciones únicamente a técnicos cualificados.

IMPORTANTE:

El fabricante no aceptará responsabilidad por cualquier daño resultante provocado por el incumplimiento de las instrucciones indicadas en este manual o cualquier modificación del sistema llevada a cabo sin autorización.

- No quite las etiquetas de advertencia o informativas de la unidad.
- No cubra el contacto de la toma a tierra.
- No deje cables desordenados tirados por el suelo.
- No conecte este sistema a un conjunto de dímer.
- No encienda y apague este sistema en intervalos cortos de tiempo, ya que esto podría reducir su vida útil.
- No abra el dispositivo ni lo modifique.
- Utilice este sistema en interiores únicamente, evite el contacto con agua u otros líquidos.
- Evite las llamas y no lo coloque cerca de líquidos o gases inflamables.
- Desconecte siempre el cable de alimentación de CA del suministro eléctrico cuando el sistema no vaya a ser utilizado.
- Sujete el adaptador de CA únicamente por el conector. No desenchufe el adaptador tirando del cable.
- No utilice cables del tipo incorrecto o cables defectuosos.
- Asegúrese de que el adaptador de corriente coincide con el voltaje especificado en el panel trasero.
- Asegúrese de que la carcasa y el cable del adaptador de alimentación no estén dañados.
- Apague todos los equipos antes de llevar a cabo las conexiones a otros dispositivos.
- Si el sistema se cayera o recibiera un golpe, desconecte el adaptador de alimentación inmediatamente. Haga inspeccionar la unidad por un técnico cualificado para comprobar si es segura antes de volverla a utilizar.
- Si el sistema se ha expuesto a una fluctuación drástica de temperatura (p. ej. tras el transporte), no lo encienda inmediatamente. Puede que la condensación de agua resultante dañe su sistema. Mantenga el sistema apagado hasta que haya alcanzado la temperatura ambiente.
- Si su dispositivo Dap Audio no funcionara correctamente, deje de utilizarlo inmediatamente. Embale la unidad de forma segura (preferiblemente en el material de embalaje original) y devuélvala a su distribuidor de Dap Audio para su reparación.
- Las reparaciones, el mantenimiento y las conexiones eléctricas solo las debe llevar a cabo un técnico cualificado.
- Utilice fusibles del mismo tipo y clasificación cuando deba cambiarlos.

Normas para el funcionamiento

Si este sistema se opera de una forma diferente a la descrita en este manual, puede que el producto sufra daños y la garantía quedará anulada.
Una forma diferente de operación puede provocar riesgos como cortocircuitos, quemaduras, descargas eléctricas, etc.

⚠ Procedimiento de devolución ⚠

La mercancía que se vaya a devolver debe enviarse con portes pagados y en el embalaje original. No se expedirán etiquetas de devolución.
El paquete debe estar etiquetado claramente con un número de autorización de devolución (número RMA). Los productos devueltos
que no incluyan un número RMA serán rechazados. Highlite no aceptará los artículos devueltos o cualquier responsabilidad. Llame a Highlite en el 0031-455667723 o envíe un correo electrónico a aftersales@highlite.nl y solicite un número RMA antes de proceder al envío del dispositivo. Esté preparado para facilitar el número del modelo, el número de serie y una breve descripción de la razón de la devolución. Asegúrese de embalar el dispositivo correctamente, ya que cualquier daño provocado por un embalaje inadecuado será responsabilidad del cliente. Highlite se reserva el derecho de utilizar su propia discreción para reparar o reemplazar el (los) producto(s). Como sugerencia, un embalaje de UPS adecuado o una caja doble son siempre los métodos más seguros de utilizar.

Nota: Si se le ha proporcionado un número RMA, incluya la siguiente información en un papel dentro de la caja:
1) Su nombre
2) Su dirección
3) Su número de teléfono
4) Una breve descripción de la avería

Reclamaciones

El cliente tiene la obligación de comprobar los artículos enviados inmediatamente después de su recepción para detectar si falta algo y/o si se aprecia algún defecto y también se ha de llevar a cabo esta comprobación después de que le anunciemos que sus artículos están disponibles. Los daños ocurridos durante el transporte son la responsabilidad de la empresa transportadora y por consiguiente deben ser notificados al transportista en el momento de recepción de la mercancía.
Es la responsabilidad del cliente la notificación y el envío de la reclamación a la empresa transportadora en el caso de que el dispositivo haya recibido daños durante el transporte. Se nos debe notificar de los daños ocurridos durante el transporte dentro del plazo de un día después de la recepción del envío.
Las devoluciones deben siempre enviarse con portes pagados. Las devoluciones deben estar acompañadas de una carta en la que se detalla la razón de su devolución. Las devoluciones que no tengan los portes pagados serán rechazadas excepto si se ha acordado otra cosa por escrito.
Las quejas dirigidas a nuestra empresa deben de ser enviadas por escrito o por fax dentro de un periodo de 10 días laborables después de la recepción de la factura. Pasado de este plazo, las quejas no serán atendidas.
Solo se tomarán en consideración las quejas si el cliente ha cumplido hasta ese momento con todas las partes del contrato, independientemente del contrato del cual la obligación sea resultado.

Descripción

El DAP WPS Guitar es un juego transmisor/receptor inalámbrico para guitarra con 16 canales conmutables y un ancho de banda de 863 – 865 MHz. Esto significa que se puede utilizar en una gran variedad de países. Incorpora un transmisor muy compacto del "tipo Jack". El conector Jack del transmisor se puede ajustar en el ángulo deseado para que se adapte a diferentes tipos de conectores de salida de guitarra, por lo que ya no hay necesidad de llevar un transmisor de petaca. Sólo necesita una pila AAA para funcionar durante 8 horas y se puede utilizar dentro de una distancia de 30 metros. Es fácil de utilizar y dispone de un conmutador de 16 pasos para seleccionar el canal deseado, un interruptor para encenderlo, apagarlo o silenciarlo y un ajuste de ganancia. El receptor múltiple es también muy compacto y está diseñado para que quepa en una caja de pedales entre los efectos de su pedal. El juego se completa con 3 tapas de diferentes colores, un adaptador de alimentación, un cable Jack y una caja para el transporte.

Nota: Este juego dispone de 16 canales conmutables y se pueden utilizar hasta un máximo de 4 juegos a la vez en un escenario, debido al ancho de banda de cada canal. Tenga cuidado a la hora de configurar los canales para cada juego, puesto que cada uno debería estar separado por al menos 4 canales de otro juego. Para más información, consulte la sección **13) Selector de canales** de la página 5.

Descripción general

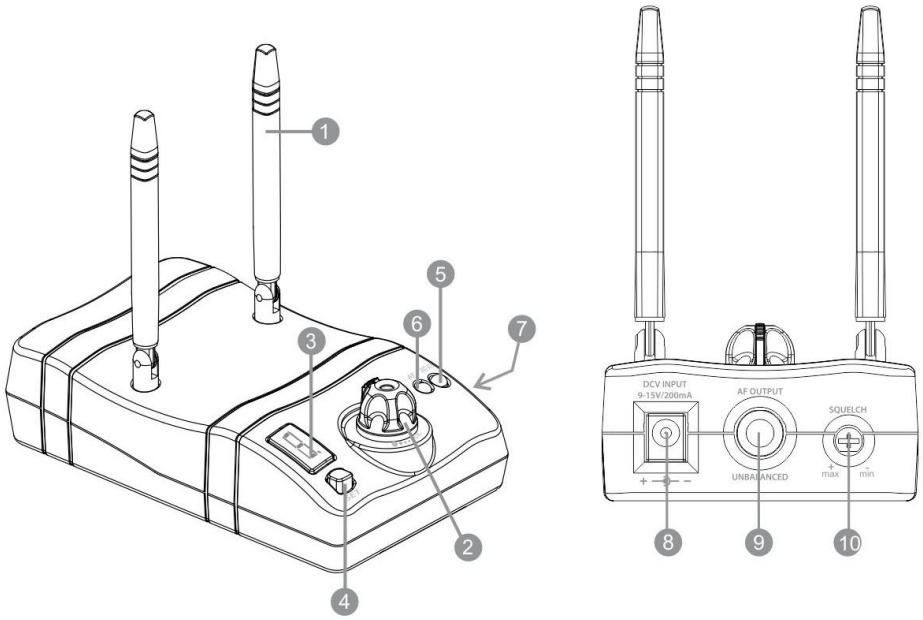

Fig. 1

1) Antena
2) Control de volumen
Le permite ajustar el nivel de volumen de la **salida (9)**.
3) Visor LED
4) Selector de canales
Mantenga pulsado el botón durante 3 segundos. El punto del visor empezará ahora a parpadear. Si golpea suavemente el botón podrá ajustar el canal de recepción. Se guardará el canal si suelta el botón durante al menos 3 segundos.
5) LED Antena A/B
El LED para la antena A/B se ilumina cuando la unidad recibe señales RF del transmisor.
6) LED AF
Indica el nivel de la señal de audio recibida. La intensidad del LED indica el nivel de audio.
7) Interruptor de alimentación
Le permite encender o apagar el receptor.
8) Conector de entrada de CC
Utilice únicamente el adaptador de CA suministrado.
9) Salida
Jack de 6,3 mm no balanceado

10) Compensador de ruido de fondo
Ajuste el control Squelch (ruido de fondo) para enfatizar la calidad de la señal o el rango de sistema. Este control viene preajustado de fábrica
y normalmente no es necesario ajustarlo. Para más información consulte la sección de **ajuste del umbral del ruido de fondo** de la página 7.

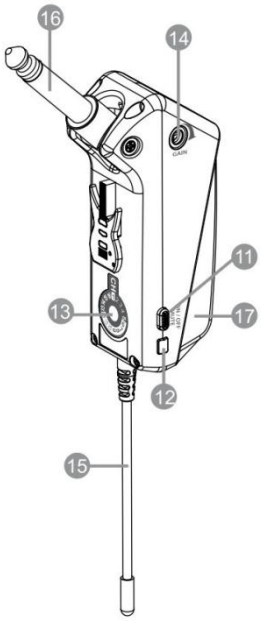

Fig. 2

11) Interruptor On (encendido) / Mute (silenciado) / OFF (apagado)
Al pulsar el botón se alterna entre el modo encendido y el modo silenciado. En el modo encendido el LED **On (encendido) (12)** se ilumina. En el modo silenciado, el LED de alimentación se ilumina. La opción de silenciado evita escuchar los sonidos oclusivos que a veces se producen al apagar el transmisor. Si se mantiene pulsado el botón, se apagará el transmisor y el LED **ON (encendido) (12)** se atenuará.
12) LED ON (encendido)
Indica el estado del transmisor. Se ilumina constantemente cuando está en el modo encendido, parpadea cuando está en el modo silenciado y se atenúa cuando está apagado. El LED se ilumina en rojo para indicar que la batería tiene poca carga.
13) Selector de canales
Le permite seleccionar uno de los dieciséis canales para el transmisor. Tenga en cuenta que si se van a utilizar varios sistemas de emisor/transmisor de guitarra al mismo tiempo en el escenario, los canales deben estar separados al menos por 4 canales. Si va utilizar 4 sistemas WPS Guitar, puede usar los siguientes ajustes:

WPS	Channel	WPS	Channel	WPS	Channel	WPS	Channel	WPS	Channel
1	0	1	1	1	2	1	3	1	4
2	4	2	5	2	6	2	7	2	8
3	8	3	9	3	10	3	11	3	12
4	12	4	13	4	14	4	15	4	16

14) Compensador de ganancia de entrada
Utilice un destornillador pequeño (incluido) para ajustar el nivel de entrada.
15) Antena
16) Conector Jack de 6,3 mm
17) Tapa del compartimento de la pila

Instalación

Quite todo el embalaje del WPS Guitar. Compruebe que se haya extraído todo el relleno de espuma y plástico. Conecte todos los cables.

Desconecte siempre del suministro eléctrico antes de limpiar o efectuar un servicio de mantenimiento. Los daños causados por el incumplimiento de las instrucciones no están cubiertos por la garantía.

Configuración y funcionamiento

Antes de conectar la unidad al suministro eléctrico asegúrese de que la fuente de alimentación coincide con el voltaje especificado para el producto.

1. Consulte la Fig. 3 y conecte el **conector Jack de salida (9)** del receptor de su guitarra a la primera entrada de los pedales de efectos (o directamente a la entrada de su amplificador si no utiliza pedales de efectos) mediante un cable de guitarra estándar.
2. Conecte el adaptador de alimentación de CA suministrado al **conector de entrada de CC (8)** situado en la parte trasera del receptor. Enchufe el adaptador a una toma de pared u otra fuente de alimentación de CA. Deslice el interruptor de **alimentación (7)** (situado en el lado derecho del receptor) en la posición de encendido. El **visor LED (3)** se iluminará, indicando el número de canal utilizado.

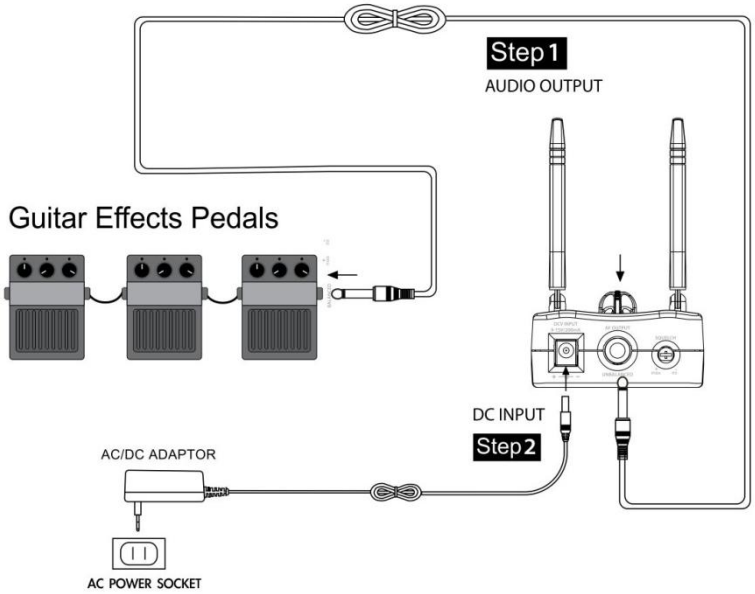

Fig. 3

3. Conecte el transmisor a su instrumento.

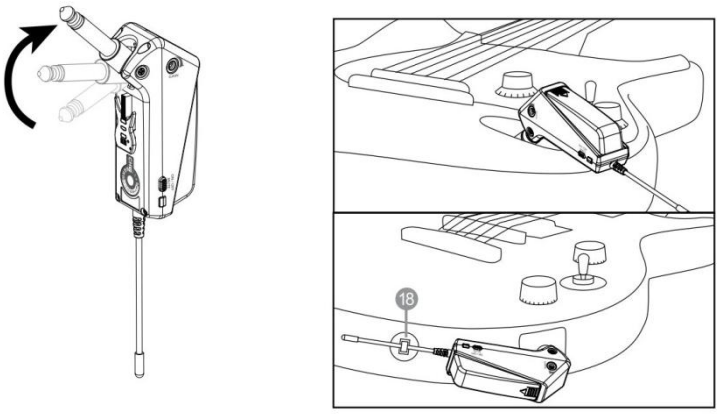

Fig. 4

4. Empuje el transmisor hacia abajo en dirección al instrumento. El mecanismo de posicionamiento por pasos mantendrá el transmisor firmemente sujeto. Utilice la **ventosa (18)** para sujetar la antena si va a colocar el transmisor en el lateral del cuerpo de la guitarra.
5. Asegúrese de que tanto el receptor como el transmisor están ajustados en el mismo canal.
6. Ajuste el compensador de **ganancia de entrada (14)** del transmisor en su punto medio.
7. Encienda el receptor y el sistema de sonido.
8. Suba el control de volumen de su sistema completamente. Y toque algunas notas.
9. Si su instrumento suena distorsionado (cuando utiliza un amplificador limpio), baje el compensador de **ganancia de entrada (14)**. Si el nivel de salida es demasiado bajo, suba el compensador de **ganancia de entrada (14)** utilizando el destornillador suministrado.

Cómo introducir/reemplazar la pila

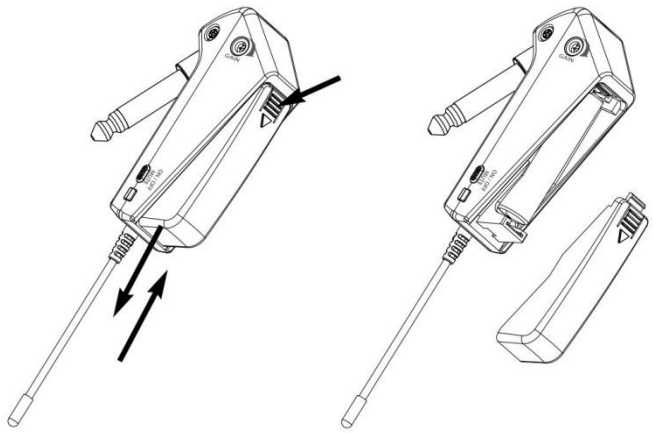

Fig. 5

1. Pulse la **cubierta del compartimento de la pila (17)** en el lugar indicado por la flecha y deslícela hacia afuera.
2. Introduzca una nueva pila o reemplace la pila usada por una nueva, teniendo cuidado de insertar la pila con la polaridad correcta.
3. Pulse el interruptor de **ON (encendido) / MUTE (silenciado) / OFF (apagado) (11)** para encender el transmisor. Si la pila se encuentra en buenas condiciones el LED de **encendido (12)** se iluminará en color verde constantemente. Si la condición de la pila se deteriora, el LED se iluminará en rojo. Si el LED de **encendido (12)** cambia a color rojo, significa que a la pila le queda una vida de aproximadamente 30 minutos.
4. Deslice y vuelva a empujar la **cubierta del compartimento de la pila (17)**.

Ajuste del volumen del receptor del WPS Guitar

1. Conecte el instrumento directamente al amplificador de guitarra / bajo. Ajuste los controles del volumen y tono en el instrumento y en el amplificador para conseguir una señal limpia con el tono y volumen deseados. No cambie estos ajustes durante el ajuste del volumen.
2. Desconecte el instrumento de la entrada del amplificador y conéctelo al transmisor. Conecte el receptor a la entrada del amplificador.
3. Ajuste el control de volumen del receptor hasta que la calidad del sonido coincida con la conseguida en el primer paso.

Ajuste de la ganancia de audio del transmisor

El control de ganancia de audio viene ajustado de fábrica en la posición central para conseguir un funcionamiento óptimo en la mayoría de las aplicaciones. Puede que sea necesario ajustarlo para guitarras con una salida baja.

- Para aumentar la ganancia, gire el control de ganancia del transmisor en sentido horario con un destornillador.
- Para reducir la ganancia gire el control de **ganancia de entrada (14)** en sentido anti horario con un destornillador.

Para restaurar la ganancia que venía ajustada de fábrica, ajuste el compensador de **ganancia de entrada (14)** en el centro.

Ajuste del umbral del ruido de fondo

Las interferencias provocadas por otras transmisiones se puede eliminar de la siguiente forma:

1. Apague el transmisor. El receptor no debería recibir ninguna señal.
2. Si el receptor sigue recibiendo una señal utilice el compensador **Squelch (ruido de fondo) (10)** para aumentar el umbral del ruido de fondo y dejar de recibir esa señal. Si no es posible eliminar la señal de esta forma, cambie el transmisor y el receptor a un canal diferente.
3. Vuelva a encender el transmisor y compruebe si el receptor recibe la señal transmitida.

Nota: Si el umbral del ruido de fondo se ajusta a un valor alto, el rango de la transmisión se verá reducido. Por lo tanto siempre habrá que ajustar el compensador **Squelch (ruido de fondo) (10)** al valor más bajo posible.

Consejos para conseguir un rendimiento máximo

- Asegúrese de que siempre pueda ver la antena del receptor desde la posición del transmisor.
- Mantenga la distancia desde el transmisor hasta la antena del receptor tan corta como sea posible.
- Separe las antenas del receptor entre ellas en un ángulo de 45º de la posición vertical.
- Evite colocar las antenas de receptor cerca de superficies de metal u obstrucciones.
- Reemplace la pila tan pronto como el LED **encendido (12)** del transmisor se ilumine en rojo.
- Realice un ensayo antes de la actuación o presentación. Si encuentra algún punto muerto en el funcionamiento, cambie la ubicación del receptor. Si después de esto siguen apareciendo puntos muertos márquelos y trate de evitarlos.

Conforme

El DAP D1456 es un dispositivo inalámbrico de Clase II.

Frecuencia: 863 – 865 MHz. Para utilizar en:

Austria, Bélgica, República Checa, Dinamarca, Francia, Alemania, Hungría, Italia, Luxemburgo, Países Bajos, Polonia, Portugal, Rumanía, Eslovaquia, Suecia, Suiza, Turquía y Reino Unido.

Exclusión de responsabilidad
Las tablas de frecuencias de esta publicación se han realizado en función a las leyes y la normativa nacional. Las frecuencias se comprueban regularmente. No asumimos ninguna responsabilidad por posibles discrepancias entre las frecuencias de nuestra lista y las frecuencias aprobadas en un país en particular. Le aconsejamos que se mantenga informado de cualquier cambio o adaptación con respecto a las frecuencias permitidas en su propio país o región.

Tenga en cuenta que en algunos países solo estará permitido utilizar parte del rango de frecuencias de este dispositivo. Por consiguiente, le aconsejamos que se ponga en contacto con las autoridades nacionales que se enumeran más abajo:

Autoridades para la regulación de las telecomunicaciones y el servicio postal de Europa

Austria - Rundfunk und Telekom Regulierungs-GmbH	www.rtr.at
Bélgica - Instituto belga para los servicios postales y las telecomunicaciones (BIPT en belga)	www.bipt.be
República Checa - Oficina de telecomunicaciones checa	www.ctu.cz
Dinamarca - Agencia Nacional de telecomunicaciones	www.tst.dk
Finlandia - Autoridad reguladora de las comunicaciones (FICORA en finlandés)	www.ficora.fi
Francia - Autorité de Régulation des Télécommunications (ART)	www.art-telecom.fr
Alemania - Die Bundesnetzagenturie B	www.bundesnetzagentur.de
Grecia - Comisión Nacional de telecomunicaciones (EET en griego)	www.eett.gr
Hungría - Autoridad para las comunicaciones (HIF en húngaro)	www.hif.hu
Islandia - Administración para el servicio de correos y las telecomunicaciones (PTA en islandés)	www.pta.is
Irlanda - Comisión para la regulación de la comunicaciones (ComReg en irlandés)	www.comreg.ie
Italia - Autoridad Italiana para las comunicaciones (AGC en italiano)	www.agcom.it
Letonia - Inspección del estado para las comunicaciones	www.vei.lv
Liechtenstein - Oficina para las comunicaciones (AK en alemán)	www.ak.li
Lituania - Administración para la Radio	www.rrt.lt
Luxemburgo - Institut Luxembourgeois des Télécommunications (ILT)	www.etat.lu/ILT
Países Bajos - Onafhankelijke Post en Telecommunicatie Autoriteit (OPTA)	www.opta.nl
Agentschap Telecom	www.agentschap-telecom.nl
Ministerio de asuntos económicos	www.ez.nl
Noruega - Autoridad noruega para el servicio postal y las comunicaciones (NPT en noruego)	www.npt.no
Polonia - Urzad Regulacji Telekomunikacji (URT)	www.urt.gov.pl
Portugal - Autoridad Nacional De Comunicaçòes (ICP-Anacom)	www.anacom.pt
Eslovenia - Agencija za telekomunikacije, radiodifuzijo in pošto	www.atrp.si

DECLARATION OF CONFORMITY

Supplier Details

Name

Highlite International BV

Address

Vestastraat 2
6468EX Kerkrade
The Netherlands

Product Details

Product Name

WPS Guitar 863-865Mhz Wireless guitar system 16 freq

Ordercode

D1456

Trade Name

DAP AUDIO

Applicable Standards Details

R&TTE Directive : 1999/5/EC

Radio Spectrum Matter:	EN 300 422-2 V1.2.2:2008-3
Emmission/Immunity:	EN 301 489-1 V1.8.1:2008-04 EN 301 489-9 V1.4.1:2007-11

Safety Directive : 2001/95/EC

EN 60065:2002+A1:2006

Supplementary Information

The conformity to above standards is verified by ETC.

Declaration

I hereby declare under our sole responsibility that the product mentioned above to which this declaration relates complies with the above mentioned standards and Directives

Name	Issued Date
S. ildiz	March 03, 2009

Highlite International BV.
Vestastraat 2, 6468 EX Kerkrade,
The Netherlands

Signature of representative

Cables de conexión

Tenga buen cuidado de sus cables, sujételos siempre por los conectores y evite hacer nudos o retorcerlos en el momento de enrollarlos: si hace esto mejorará la vida útil de los cables y su fiabilidad. Compruebe los cables de forma periódica. Un gran número de problemas (contactos defectuosos, zumbidos de masa, descargas, etc.) se producen al utilizar cables que no son adecuados o que están defectuosos.

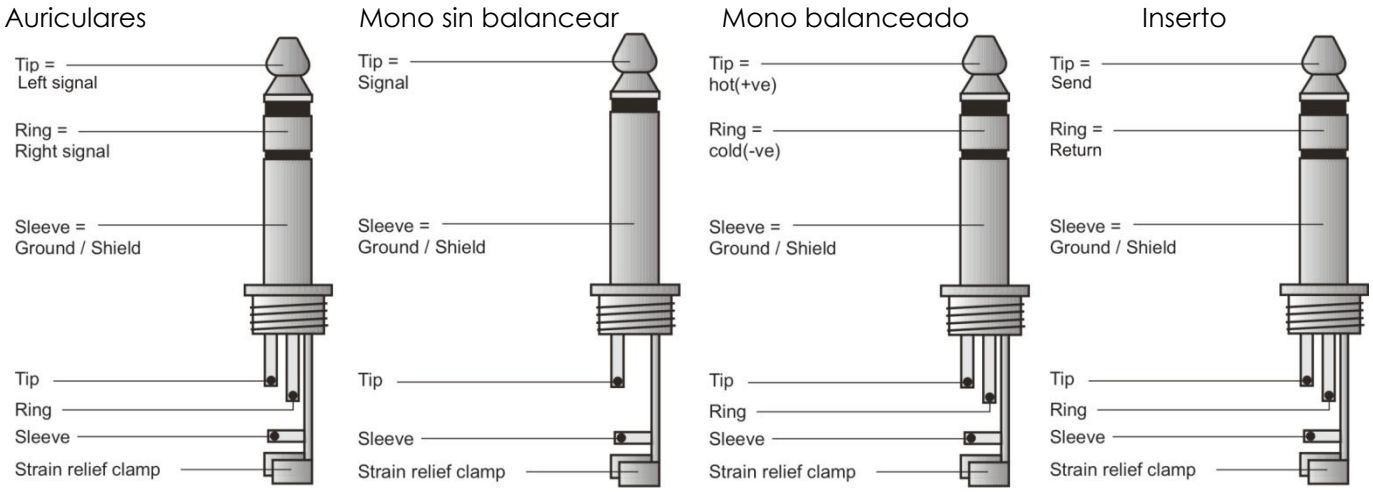

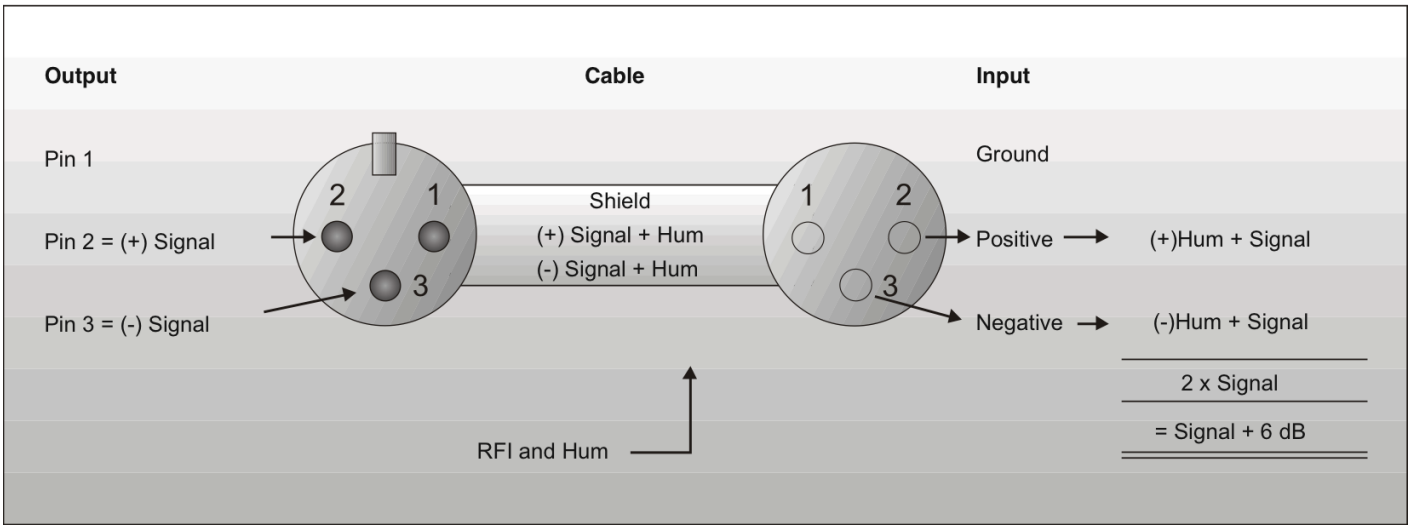

Compensación de las interferencias con las conexiones balanceadas

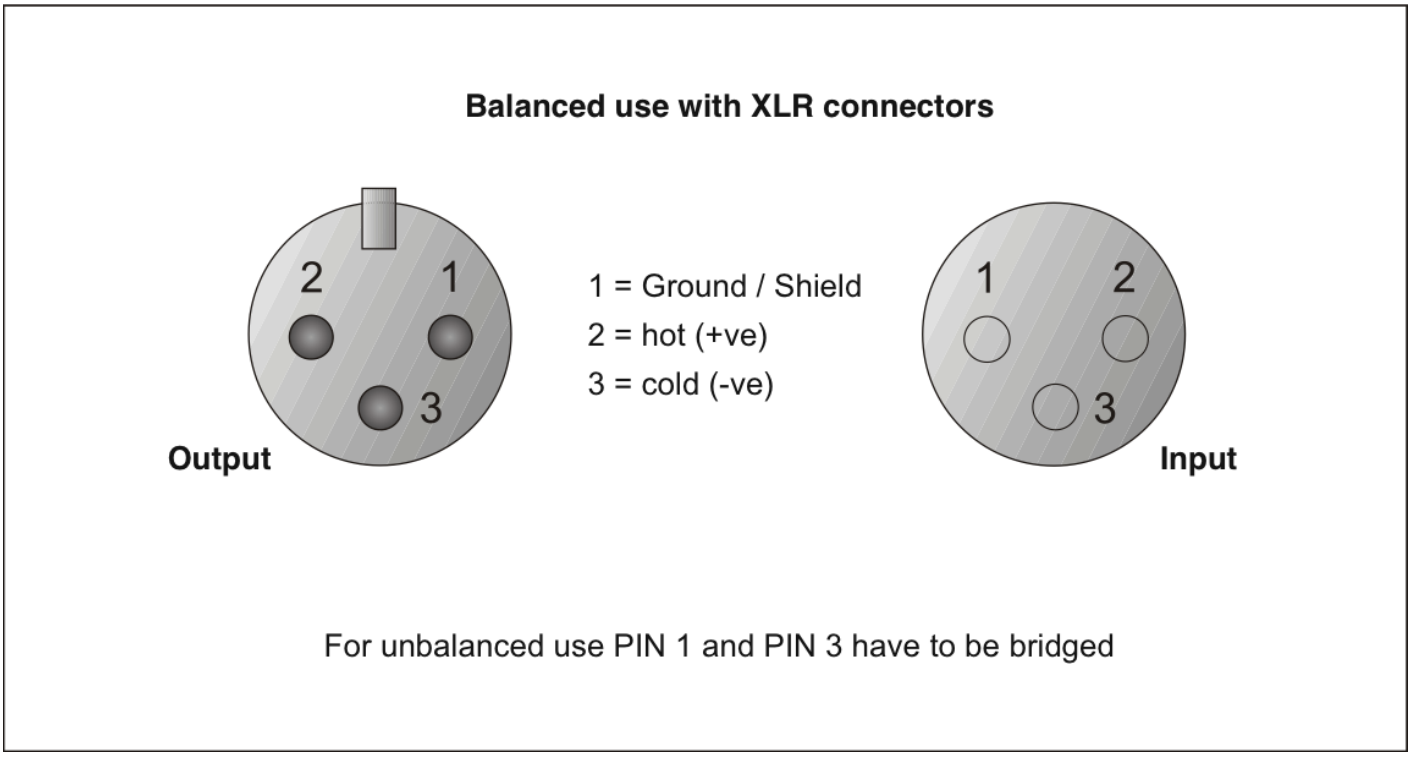

Mantenimiento

El juego DAP Audio WPS Guitar requiere muy poco mantenimiento. No obstante, debe mantener la unidad limpia. Desconecte el suministro de energía y limpie la cubierta con un trapo húmedo. No sumerja el dispositivo en líquido. No utilice alcohol ni disolventes.
Mantenga las conexiones limpias. Desconecte el suministro eléctrico y limpie las conexiones de audio con un trapo húmedo. Asegúrese de que las conexiones están completamente secas antes de volver a conectar la unidad a los otros dispositivos o al suministro de energía.

Detección y solución de problemas

DAP Audio WPS Guitar
Esta guía para la detección y solución de problemas está destinada a resolver problemas sencillos. Si se produce un problema, lleve a cabo los pasos indicados a continuación en orden hasta que encuentre una solución. Si la unidad empieza a funcionar correctamente, no efectúe el resto de los pasos.
1. Si el dispositivo no funciona correctamente, desenchúfelo.
2. Compruebe el suministro de energía de la toma de pared, todos los cables, etc.
3. Si todo lo que se ha indicado arriba parece estar correcto, vuelva a enchufar la unidad.
4. Si transcurridos 30 segundos no pasa nada, desenchufe el dispositivo.
5. Devuelva el dispositivo a su distribuidor de DAP Audio

Especificaciones del producto

Modelo: DAP Audio WPS Guitar

Receptor:
Preparación de frecuencia: Control de síntesis de lazo de seguimiento de fase (PLL)
Rango de frecuencia portadora: 502~960 MHz
Relación señal/ruido: >105 dB
T.H.D.: <0,6%@1 kHz
Visor: LED
Contenido del visor: antena A/B, RF/estado de AF
Controles: encendido/apagado, selección de canal, nivel de la señal de audio
Nivel de salida de audio: -12 dB
Impedancia de salida AF: 600 Ω
Ruido de fondo: tono piloto, ruido y silenciado
Voltaje de funcionamiento: 9 - 15 V CC, 200 mA
Conector de salida: 1 conector Jack de 6,3 mm de Ø sin balancear
Dimensiones(mm): 125 mm x 32 mm x 75 mm (ancho* x alto* x Prof.)

Transmisor:
Preparación de frecuencia: Control de síntesis de lazo de seguimiento de fase (PLL)
Rango de frecuencia portadora: 502~960 MHz
Salida de RF: Máximo 10 mW
Estabilidad: ± 10 kHz
Desviación de frecuencia: ± 48 kHz
Visor LCD: encendido/apagado, carga de pila baja, silenciado
Controles: encendido/apagado, nivel de AF, selección de canal, silenciado
Emisión parásita: <-50 dBC
Respuesta de frecuencia de audio: 40~18.000 Hz
Pila: LR03, AAA 1,5V*1

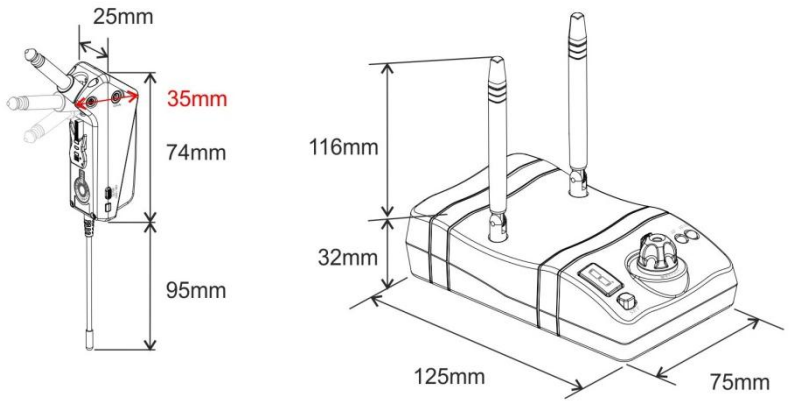

El diseño y las especificaciones del producto están sujetos a cambios sin previa notificación.

CE

Sitio Web: www.Dap-audio.info
Correo electrónico: service@highlite.nl

© 2013 DapAudio.