WPS Guitar 863-865MHz

ORDERCODE D1456

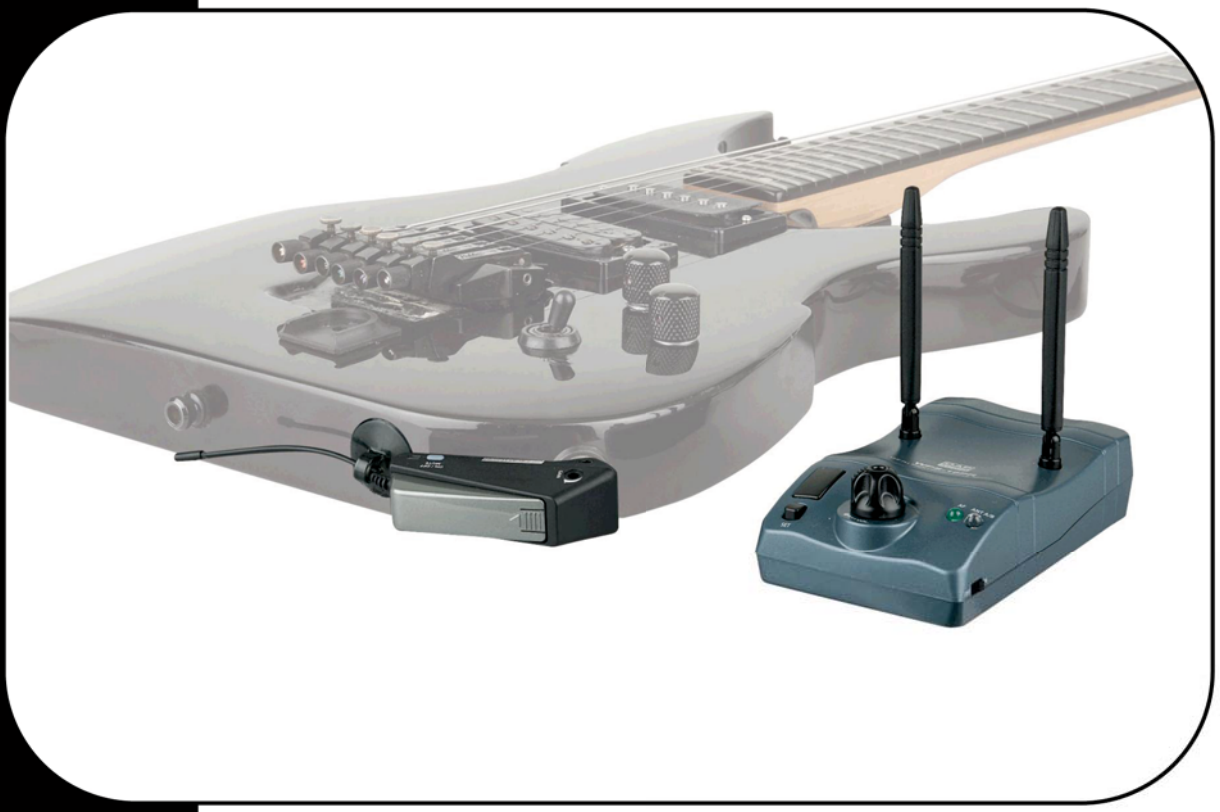

Highlite International B.V.

Vestastraat 2
6468 EX Kerkrade
The Netherlands

SHOWELECTRONICS FOR PROFESSIONALS

Félicitations !
Vous venez d'acquérir un produit bénéficiant de la très haute qualité et des innovations proposées par DAP Audio.
Le DAP Audio WPS Guitar va vous permettre de créer l'animation dans n'importe quel lieu. Que ce soit dans le cadre d'un simple système plug & play ou d'un spectacle exigeant des fonctions plus sophistiquées, ce produit est conçu pour répondre à toutes vos attentes.

Vous pouvez compter sur la qualité DAP Audio et choisir dans un éventail de produits audio aux finitions exceptionnelles.
Nous concevons et fabriquons un matériel audio professionnel destiné à l'industrie du spectacle et du divertissement.
Nous lançons régulièrement de nouveaux produits et travaillons sans relâche pour mieux satisfaire nos clients.
Pour plus d'informations : iwant@dap-audio.info

Vous pouvez acquérir des produits DAP Audio d'excellente qualité au meilleur prix du marché.
La prochaine fois, n'hésitez pas à choisir DAP Audio pour bénéficier d'un excellent équipement audio.
Obtenez toujours le meilleur avec DAP Audio !

Nous vous remercions !

DAP Audio WPS Guitar™ Fiche de produit

Avertissement 2
Instructions pour le déballage 2
Consignes de sécurité 2
Conditions d'utilisation 3
Instructions de retour 4
Réclamations 4

Description 5
Vue d'ensemble 5

Installation 7

Réglage et fonctionnement 7
Insertion / remplacement des piles 8
Réglage du volume du récepteur du WPS Guitar 8
Réglage du gain audio de l'émetteur 8
Réglage du seuil du silencieux 9
Conseils pour obtenir des performances maximales 9

Certification 10

Certificat CE 11

Câbles de connexion 12

Entretien 13

Dépannage 13

Caractéristiques du produit 14

Avertissement

ATTENTION !

Conservez ce système à l'abri de la pluie et de l'humidité !

POUR VOTRE PROPRE SÉCURITÉ, VEUILLEZ LIRE ATTENTIVEMENT CE MANUEL DE L'UTILISATEUR AVANT LA PREMIÈRE MISE EN MARCHE DE L'APPAREIL !

Instructions pour le déballage

Dès réception de ce produit, veuillez déballer le carton soigneusement et en vérifier le contenu pour vous assurer de la présence et du bon état de toutes les pièces. Si une pièce a été endommagée lors du transport ou que le carton lui même porte des signes de mauvaise manipulation, informez-en aussitôt le revendeur et conservez le matériel d'emballage pour vérification. Veuillez conserver le carton et les emballages. Si un projecteur doit être renvoyé à l'usine, il est important de le remettre dans sa boîte et son emballage d'origine.

Le contenu expédié comprend :

- 1 x émetteur DAP WPS Guitar
- 1 x récepteur DAP WPS Guitar
- 1 x adaptateur A.C. 12 V / 500 mA
- Manuel de l'utilisateur

Consignes de sécurité

Toute personne impliquée dans l'installation, le fonctionnement et l'entretien de ce système doit :

- être qualifiée ;
- suivre les consignes de ce manuel.

ATTENTION ! Soyez prudent lorsque vous effectuez des opérations.
La présence d'une tension dangereuse constitue
un risque de choc électrique lié à la manipulation des câbles !

Avant la première mise en marche, assurez-vous qu'aucun dommage n'a été causé pendant le transport. Dans le cas contraire, contactez votre revendeur.

Pour conserver votre matériel en bon état et s'assurer qu'il fonctionne correctement et en toute sécurité, il est absolument indispensable pour l'utilisateur de suivre les consignes et avertissements de sécurité de ce manuel.

Veuillez noter que les dommages causés par tout type de modification manuelle apportée au système ne sont en aucun cas couverts par la garantie.

Ce système ne contient aucune pièce susceptible d'être réparée par l'utilisateur. Confiez les opérations de maintenance et les réparations à des techniciens qualifiés.

IMPORTANT :

le constructeur ne sera en aucun cas tenu responsable des dommages causés par le non-respect de ce manuel ou par des modifications non autorisées du système.

- N'enlevez jamais l'étiquetage informatif et les avertissements indiqués sur l'unité.
- Ne couvrez jamais le contact de masse avec quoi que ce soit.
- Ne laissez jamais traîner de câbles par terre.
- Ne connectez pas ce système à un bloc de puissance.
- N'allumez et n'éteignez pas le système à des intervalles réduits. Cela pourrait nuire à sa durée de vie.
- N'ouvrez et ne modifiez pas l'appareil.
- Utilisez le système uniquement dans des espaces intérieurs et évitez de le mettre en contact avec de l'eau ou tout autre liquide.
- Évitez les flammes et éloignez l'appareil des liquides ou des gaz inflammables.
- Débranchez toujours le système lorsqu'il n'est pas utilisé.
- Prenez soin de manipuler l'adaptateur C.A uniquement par sa fiche. Ne retirez jamais l'adaptateur en tirant sur son cordon.
- Assurez-vous de ne pas utiliser des types de câble incorrects ou des câbles abîmés.
- Assurez-vous que l'alimentation de l'adaptateur correspond à la tension courante indiquée sur le panneau arrière.
- Assurez-vous que l'embout et le cordon de l'adaptateur d'alimentation ne sont pas endommagés.
- Veuillez éteindre tous les équipements avant de les connecter à d'autres appareils.
- Si vous heurtez ou laissez tomber le système, débranchez immédiatement l'adaptateur d'alimentation. Par sécurité, faites réviser votre appareil par un technicien qualifié avant de l'utiliser.
- Si le système a été exposé à de grandes différences de température (par exemple après le transport), ne le branchez pas immédiatement. La condensation qui se formerait à l'intérieur du système pourrait l'endommager. Laissez le système hors tension et à température ambiante.
- Si votre produit Dap Audio ne fonctionne pas correctement, veuillez cesser de l'utiliser immédiatement. Emballez-le correctement (de préférence dans son emballage d'origine) et renvoyez-le à votre revendeur Dap Audio pour révision.
- Les réparations, maintenances et connexions électriques doivent être prises en charge par un technicien qualifié.
- En cas de remplacement, utilisez uniquement des fusibles de même type ou de même calibre.

Conditions d'utilisation

Si l'appareil est utilisé de manière différente à celle décrite dans ce manuel, il peut subir des dégâts entraînant l'annulation de la garantie.
Toute autre utilisation peut être dangereuse et provoquer un court-circuit, des brûlures, un choc électrique, etc.

⚠ Instructions de retour ⚠

Les marchandises qui font l'objet d'un retour doivent être envoyées en prépayé et dans leur emballage d'origine. Aucun appel téléphonique ne sera traité.
L'emballage doit clairement indiquer le numéro d'autorisation de retour (numéro RMA). Les produits retournés sans numéro RMA seront refusés. Dans ce cas, Highlite refusera les marchandises renvoyées et se dégagera de toute responsabilité. Contactez Highlite par téléphone au 0031-455667723 ou en envoyant un courrier électronique à aftersales@highlite.nl pour demander un numéro RMA avant d'expédier le produit. Soyez prêt à fournir le numéro du modèle, le numéro de série et une brève description de la raison du retour. Veillez à bien emballer le produit. Tout dégât causé lors du transport par un emballage inapproprié n'engagera que la responsabilité du client. Highlite se réserve le droit, à sa discrétion, de décider de réparer ou de remplacer le(s) produit(s). Nous vous conseillons d'utiliser une méthode d'envoi sans risques : un emballage approprié ou une double boîte UPS.

Remarque : si un numéro RMA vous a été attribué, veuillez inclure dans la boîte une note écrite contenant les informations suivantes :
1) Votre nom
2) Votre adresse
3) Votre numéro de téléphone
4) Une brève description des problèmes

Réclamations

Le client a l'obligation de vérifier immédiatement les produits à la livraison pour détecter tout défaut et/ou toute imperfection visible. Il doit pour cela attendre que nous ayons confirmé que les produits sont à sa disposition. Les dégâts causés lors du transport engagent la responsabilité de l'expéditeur ; par conséquent, ils doivent être communiqués au transporteur dès réception de la marchandise.
En cas de dégât subi lors du transport, le client doit en informer l'expéditeur et lui soumettre toute réclamation. Les dégâts liés au transport doivent nous être communiqués dans la journée qui suit la réception de la livraison.
Toute expédition de retour doit être effectuée à postpaiement. Les expéditions de retour doivent être accompagnées d'une lettre en indiquant la ou les raison(s). Les expéditions de retour qui n'ont pas été prépayées seront refusées, à moins d'un accord précis stipulé par écrit.
Toute réclamation à notre encontre doit être faite par écrit ou par fax dans les 10 jours ouvrables suivant la réception de la facture. Après cette période, les réclamations ne seront plus prises en compte.
Les réclamations ne seront alors considérées que si le client a, jusqu'ici, respecté toutes les parties du contrat, sans tenir compte de l'accord d'où résulte l'obligation.

Description

Le DAP WPS Guitar est un ensemble guitare sans fil composé de 16 canaux sélectionnables dans une bande passante comprise entre 863 et 865 MHz. Cela signifie qu'il peut être utilisé dans de nombreux pays. Il possède un transmetteur de style jack très compact. Ce dernier peut être positionné selon un angle précis. Il s'adapte par conséquent aux entrées de la majorité des guitares, ce qui évite au musicien d'utiliser une ceinture portable. Il peut fonctionner pendant 8 heures avec une seule pile AAA et être utilisé à une distance de 30 mètres max. Très facile à utiliser, il dispose d'un interrupteur à 16 étapes qui permet de sélectionner le canal voulu, d'un interrupteur qui permet d'allumer / éteindre ou d'activer la fonction mute et d'un réglage de gain. Le récepteur, également très compact, est conçu pour s'insérer entre les pédales d'effet de votre pédalier. L'ensemble est fourni avec 3 embouts de couleurs différentes, un adaptateur d'alimentation, un câble jack et un boîtier de transport.

Remarque : cet ensemble possède 16 canaux sélectionnables. En raison de la bande passante de chaque canal, il est possible d'utiliser conjointement un maximum de 4 ensembles par étape. Dans ce cas de figure, vous devez prendre soin de la configuration des canaux de chaque ensemble afin que ceux-ci soient séparés par au moins 4 canaux. Pour en savoir plus, consultez le paragraphe **13) Sélecteur de canal** à la page 5.

Vue d'ensemble

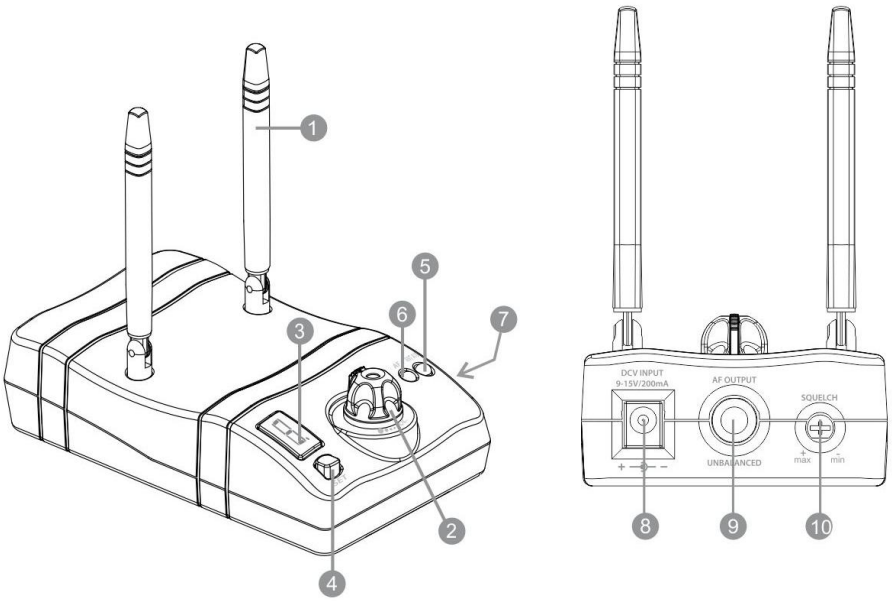

Fig. 1

1) Antenne
2) Contrôle de volume
Permet de régler le niveau du volume de la **sortie (9)**.
3) Affichage LCD
4) Sélecteur de canal
Appuyez et maintenez enfoncé le bouton pendant 3 secondes. Le point commence à clignoter dans l'écran d'affichage. Pour régler le canal en cours de réception, appuyez sur le bouton. Le fait de maintenir enfoncé le bouton pendant au moins 3 secondes permet d'enregistrer le canal.
5) LED A / B de l'antenne
La LED A / B de l'antenne s'allume quand l'unité reçoit les signaux RF émis par l'émetteur.
6) LED AF
Indique le niveau du signal audio entrant. L'intensité de la LED indique le niveau de l'audio.
7) Interrupteur d'alimentation
Permet d'allumer ou d'éteindre le récepteur.
8) Connecteur d'alimentation IEC
Utilisez uniquement l'adaptateur C.A. fourni.
9) Sortie
Jack 6,3 mm balancé.

10) Atténuateur du silencieux
Ajuste le réglage de contrôle du silencieux pour rehausser la qualité du signal ou de la plage du système. Ce contrôle est préréglé en usine et ne nécessite normalement pas d'autres réglages. Pour en savoir plus, consultez la section concernant le **réglage du seuil du silencieux** à la page 7.

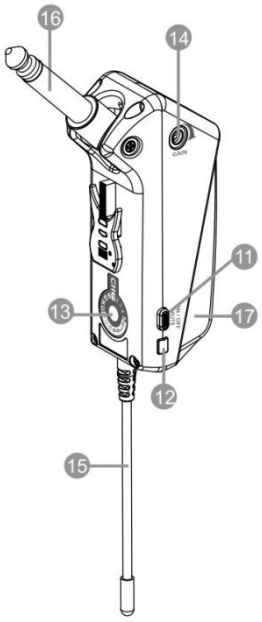

Fig. 2

11) Interrupteur d'alimentation On / Mute / Off
Vous permet d'alterner entre le mode on et le mode mute. En mode on, la LED **d'alimentation (12)** est allumée. En mode mute, elle clignote. La fonction mute empêche les bruits parasites qui sont parfois produits lors de l'extinction de l'émetteur. Si vous appuyez sur le bouton et le maintenez enfoncé, l'émetteur et la LED **d'alimentation (12)** s'éteignent.
12) LED d'alimentation
Indique l'état de l'émetteur. Elle reste allumée en continu en mode on, clignote en mode mute et s'estompe lors de l'extinction de l'émetteur. La LED s'allume en rouge pour indiquer que la pile est faible.
13) Sélecteur de canal
Vous permet de sélectionner un des seize canaux pour l'émetteur. Si vous utilisez plusieurs systèmes WPS guitar lors de la même étape, assurez-vous que les canaux sont séparés par au moins 4 canaux. Si vous utilisez 4 systèmes WPS guitar, vous pouvez appliquer les réglages suivants :

WPS	Channel	WPS	Channel	WPS	Channel	WPS	Channel	WPS	Channel
1	0	1	1	1	2	1	3	1	4
2	4	2	5	2	6	2	7	2	8
3	8	3	9	3	10	3	11	3	12
4	12	4	13	4	14	4	15	4	16

14) Atténuateur du gain d'entrée
Utilisez un petit tournevis (inclus) pour ajuster le niveau d'entrée.
15) Antenne
16) Prise jack 6,3 mm
17) Couvercle de la pile

Installation

Retirez tout le matériel d'emballage du WPS Guitar. Veillez à ce que toute la mousse et tout le plastique de rembourrage soient retirés. Branchez tous les câbles.

Débranchez toujours l'appareil avant d'effectuer l'entretien ou la maintenance.
Les dommages causés par le non-respect du manuel ne sont pas couverts par la garantie.

Réglage et fonctionnement

Avant de brancher l'unité, assurez-vous toujours que la tension d'alimentation correspond à celle du produit.

1. Consultez la figure 3. Branchez le **connecteur de sortie du jack (9)** de votre émetteur de guitare à la première pédale d'effet (ou directement à l'entrée de vos amplis si vous n'utilisez pas de pédales) grâce à un câble guitare standard.
2. Branchez l'adaptateur d'alimentation C.A. fourni au **connecteur d'entrée C.A. (8)** situé sur la partie arrière du récepteur. Branchez l'adaptateur à une prise murale ou à une autre source d'alimentation C.A. Faites glisser l'interrupteur **d'alimentation (7)** (situé du côté droit du récepteur) en position On. L'**affichage LED (3)** s'allume, indiquant le nombre de canaux actuel.

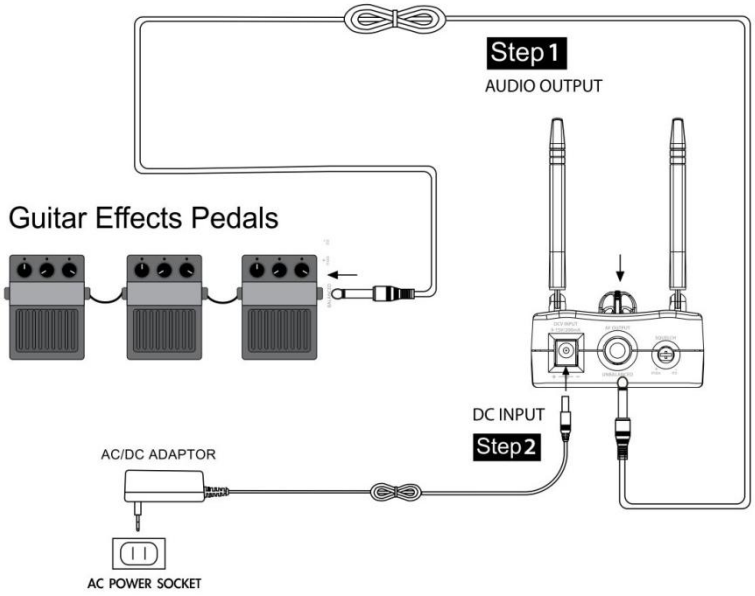

Fig. 3

3. Branchez l'émetteur à votre instrument.

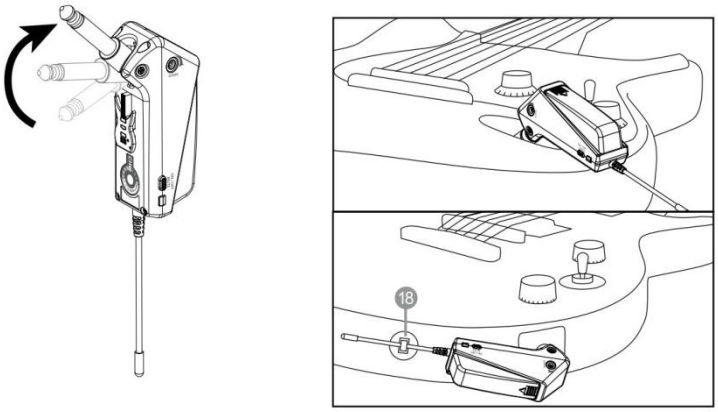

Fig. 4

4. Poussez l'émetteur dans la direction de l'instrument. Son mécanisme de positionnement par étapes le maintient fermement en place. Au cas où vous placiez l'émetteur sur le côté du corps de la guitare, utilisez la **ventouse (18)** pour maintenir l'antenne.
5. Assurez-vous que le récepteur et l'émetteur sont réglés sur le même canal.
6. Réglez à mi-chemin l'atténuateur du **gain d'entrée (14)** de l'émetteur.
7. Branchez le récepteur et le système sonore.
8. Tournez complètement le bouton de volume de votre instrument. Jouez quelques notes.
9. Si le son de votre instruments est déformé (en jouant avec un ampli au son clair), diminuez l'atténuateur du **gain d'entrée (14)**. Si le niveau de sortie est trop bas, tournez l'atténuateur pour augmenter le **gain d'entrée (14)**. Utilisez pour cela le tournevis fourni.

Insertion / remplacement des piles

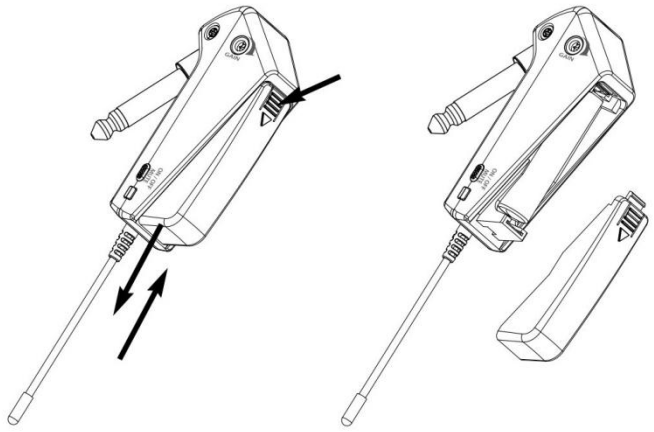

Fig. 5

1. Appuyez sur le **couvercle de la pile (17)** à l'endroit indiqué par la flèche et faites-le glisser vers l'extérieur.
2. Insérez une nouvelle pile en prenant soin de respecter la polarité.
3. Appuyez sur l'interrupteur **on / mute / off (11)** pour allumer l'émetteur. Si la pile est en bon état, la LED **d'alimentation (12)** s'allume en vert en continu. Si la pile n'est pas en bon état, la LED clignote en rouge. Le fait que la LED **d'alimentation (12)** devienne rouge indique que la durée de vie de la pile est d'approximativement 30 minutes.
4. Faites glisser et remettez le **couvercle de la pile (17)** en place.

Réglage du volume du récepteur du WPS Guitar

1. Branchez votre instrument directement dans l'amplificateur guitare / basse. Réglez les contrôles de volume et de tonalité de l'instrument et de l'amplificateur afin d'obtenir un son propre. Ne modifiez pas ces paramètres jusqu'à la fin du réglage du volume.
2. Débranchez l'instrument de l'amplificateur et branchez-le sur l'émetteur. Branchez le récepteur sur l'entrée de l'amplificateur.
3. Réglez le volume reçu jusqu'à ce que la qualité sonore corresponde au résultat que vous avez obtenu durant la première étape.

Réglage du gain audio de l'émetteur

Le contrôle du gain audio a été préréglé en usine à une position moyenne favorisant des performances optimales dans la plupart des applications. Un réglage peut néanmoins s'avérer nécessaire dans le cas de guitares dont la sortie est faible.

- Pour augmenter le gain, faites tourner le contrôle de gain de l'émetteur dans le sens des aiguilles d'une montre avec un tournevis.
- Pour réduire le gain, faites tourner le contrôle du **gain d'entrée (14)** dans le sens inverse des aiguilles d'une montre.

Pour revenir aux paramètres d'usine, réglez à mi-chemin l'atténuateur du **gain d'entrée (14)**.

Réglage du seuil du silencieux

Les interférences causées par d'autres liaisons de transmission peuvent être éliminées en procédant de la manière suivante :

1. Éteignez l'émetteur. Le récepteur ne devrait plus recevoir de signal.
2. S'il continue à en recevoir, utilisez l'atténuateur du **silencieux (10)** pour augmenter le seuil du silencieux et empêcher ainsi toute réception. Si cela ne parvient toujours pas à éliminer le signal, réglez l'émetteur et le récepteur sur un canal différent.
3. Allumez à nouveau l'émetteur et vérifiez si le récepteur reçoit le signal transmis.

Remarque : si le seuil du silencieux est réglé à un niveau trop haut, la plage de transmission est réduite. Réglez donc toujours l'atténuateur du **silencieux (10)** au plus bas niveau possible.

Conseils pour obtenir des performances maximales

- Assurez-vous que vous voyez toujours l'antenne du récepteur depuis la position d'émission.
- Gardez la plus courte distance possible entre l'émetteur et l'antenne du récepteur.
- Pointez l'antenne du récepteur à un angle de 45 degrés par rapport à la position verticale.
- Évitez de placer l'antenne du récepteur à proximité de surfaces et obstacles métalliques.
- Remplacez la pile dès que la LED d'**alimentation (12)** de l'émetteur s'allume en rouge.
- Effectuez une vérification complète avant le spectacle ou la présentation. Si vous décelez des zones mortes, modifiez l'emplacement du récepteur. Si ces zones mortes persistent, marquez-les et évitez-les.

Certification

Le DAP D1456 est un appareil sans fil de catégorie II.

Fréquence : 863 – 865 MHz. Pour une utilisation en :

Autriche, Belgique, République Tchèque, Danemark, France, Allemagne, Hongrie, Italie, Luxembourg, Pays-Bas, Pologne, Portugal, Roumanie, Slovaquie, Suède, Suisse, Turquie, Royaume-Uni.

Exclusion de responsabilité
Les tableaux de fréquences de cette publication sont dressés conformément aux législations et règlements nationaux. Les fréquences sont régulièrement vérifiées. Nous déclinons toute responsabilité en cas d'écarts éventuels entre les fréquences de notre liste et celles actuellement approuvées dans un pays donné. Nous vous recommandons vivement de vous informer dans votre pays ou région au sujet des changements et adaptations concernant les fréquences permises.

Vous devez savoir que dans certains pays vous n'avez le droit d'utiliser qu'une partie de la plage de fréquences de l'appareil. Nous vous recommandons donc vivement de consulter les autorités faisant partie de la liste ci-dessous :

Autorités de régulation des postes & télécoms en Europe

Autriche Austria Rundfunk und Telekom Regulierungs-GmbH	www.rtr.at
Belgique Institut belge des services postaux et des télécommunications (BIPT)	www.bipt.be
République Tchèque Czech Telecommunication Office	www.ctu.cz
Danemark Denmark National Telecom Agency	www.tst.dk
Finlande Finnish Communications Regulatory Authority (FICORA)	www.ficora.fi
France Autorité de Régulation des Télécommunications (ART)	www.art-telecom.fr
Allemagne Die Bundesnetzagenturie B	www.bundesnetzagentur.de
Grèce Commission Nationale des Télécommunications (EET)	www.eett.gr
Hongrie Hungary Communication Authority (HIF)	www.hif.hu
Islande Iceland Post and Telecom Administration (PTA)	www.pta.is
Irlande Ireland Commission for Communications Regulation (ComReg)	www.comreg.ie
Italie Italian Communications Authority (AGC)	www.agcom.it
Lettonie Latvia Telecommunication State Inspection	www.vei.lv
Liechtenstein Office for Communications (AK)	www.ak.li
Lituanie Lithuania Radio Administration	www.rrt.lt
Luxembourg Institut Luxembourgeois des Télécommunications (ILT)	www.etat.lu/ILT
Pays-Bas Netherlands Onafhankelijke Post en Telecommunicatie Autoriteit (OPTA)	www.opta.nl
Agentschap Telecom	www.agentschap-telecom.nl
Ministry of Economic Affairs	www.ez.nl
Norvège Norwegian Post and Telecommunications Authority (NPT)	www.npt.no
Pologne Poland Urzad Regulacji Telekomunikacji (URT)	www.urt.gov.pl
Portugal Autoridad Nacional De Comunicaçòes (ICP-Anacom)	www.anacom.pt
Slovénie Slovenia Agencija za telekomunikacije, radiodifuzijo in pošto	www.atrp.si

DECLARATION OF CONFORMITY

Supplier Details

Name

Highlite International BV

Address

Vestastraat 2
6468EX Kerkrade
The Netherlands

Product Details

Product Name

WPS Guitar 863-865Mhz Wireless guitar system 16 freq

Ordercode

D1456

Trade Name

DAP AUDIO

Applicable Standards Details

R&TTE Directive : 1999/5/EC

Radio Spectrum Matter:	EN 300 422-2 V1.2.2:2008-3
Emmission/Immunity:	EN 301 489-1 V1.8.1:2008-04 EN 301 489-9 V1.4.1:2007-11

Safety Directive : 2001/95/EC

EN 60065:2002+A1:2006

Supplementary Information

The conformity to above standards is verified by ETC.

Declaration

I hereby declare under our sole responsibility that the product mentioned above to which this declaration relates complies with the above mentioned standards and Directives

Name	Issued Date
S. ildiz	March 03, 2009

Highlite International BV.
Vestastraat 2, 6468 EX Kerkrade,
The Netherlands

Signature of representative

Câbles de connexion

Prenez soin de vos câbles en les tenant toujours par les connecteurs et en évitant de les nouer ou de les tordre lorsque vous les enroulez : cela augmente leur durée de vie et améliore leur robustesse.
Vérifiez régulièrement vos câbles. De nombreux problèmes (mauvais contacts, interférences de terre, décharges, etc.) sont liés à l'utilisation de câbles inadaptés ou en mauvais état.

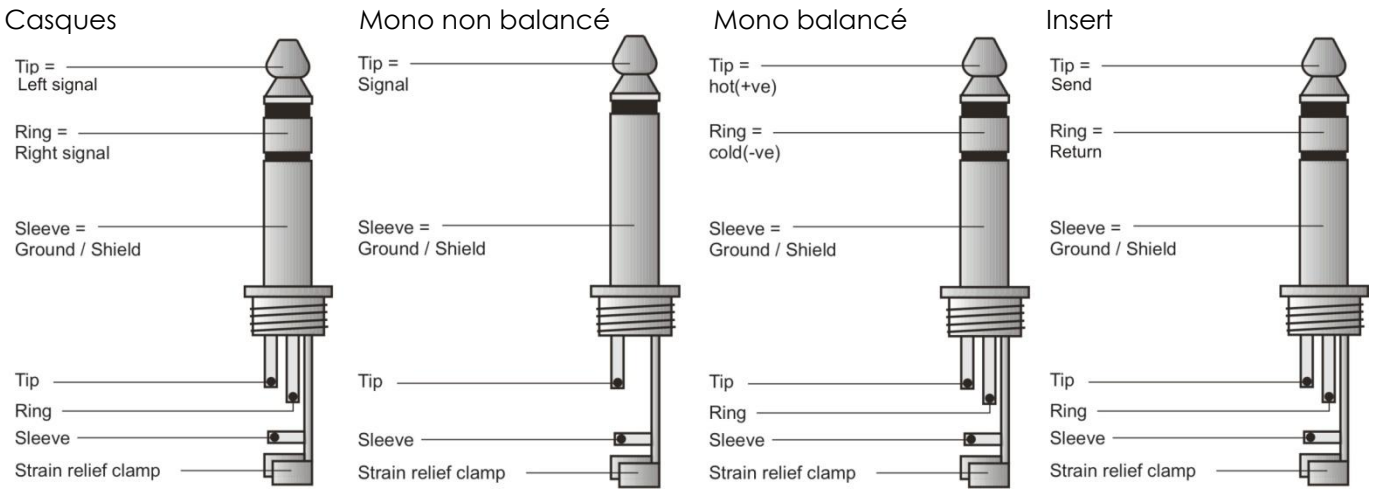

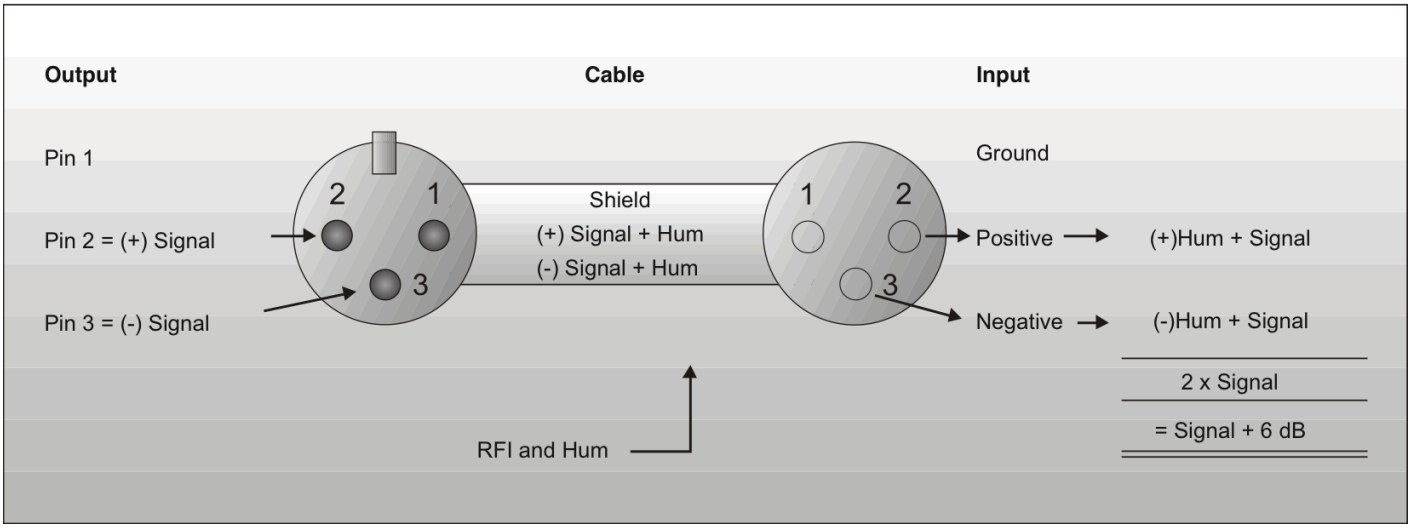

Compensation d'une interférence avec des connexions balancées

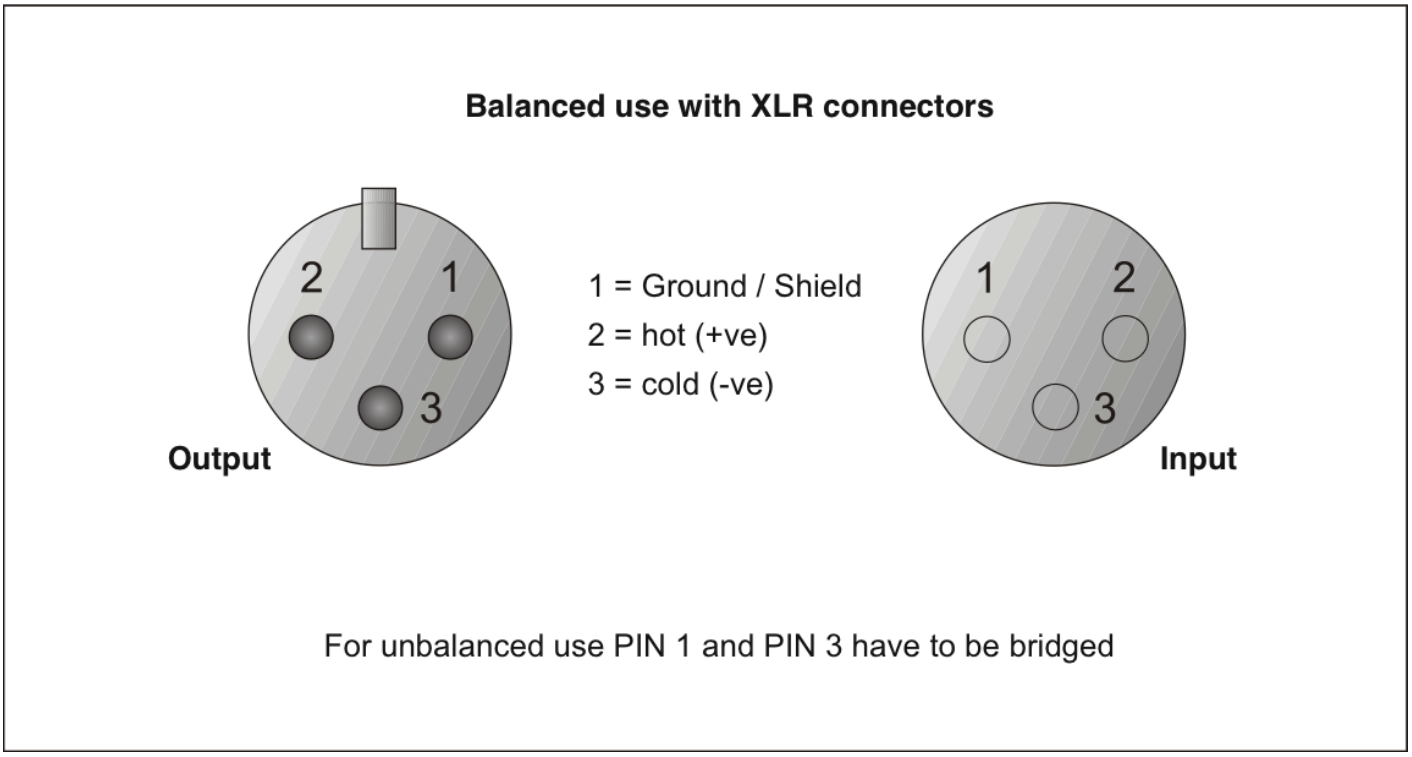

Entretien

Le DAP Audio WPS Guitar ne requiert presque pas d'entretien. Cependant, vous devez veiller à la propreté de l'unité. Débranchez l'alimentation électrique puis nettoyez son couvercle à l'aide d'un chiffon humide. Ne plongez sous aucun prétexte l'unité dans un liquide. N'utilisez ni alcool ni solvants. Assurez-vous que les branchements restent propres. Débranchez l'alimentation électrique et nettoyez les branchements à l'aide d'un chiffon humide. Assurez-vous qu'ils sont parfaitement secs avant de connecter le matériel ou de le brancher à l'alimentation électrique.

Dépannage

DAP Audio WPS Guitar
Ce guide de dépannage est conçu pour vous aider à résoudre des problèmes simples. Pour ce faire, vous devez suivre les étapes suivantes dans l'ordre afin de trouver une solution. Dès que l'unité fonctionne à nouveau correctement, ne suivez plus ces étapes.
1. Si le dispositif ne fonctionne pas correctement, débranchez l'appareil.
2. Vérifiez l'alimentation de la prise murale, tous les câbles, les connexions, etc.
3. Si tout ce qui est mentionné ci-dessus semble fonctionner correctement, rebranchez l'unité.
4. Si rien ne se produit au bout de 30 secondes, débranchez l'appareil.
5. Rapportez l'appareil à votre revendeur DAP.

Caractéristiques du produit

Modèle : DAP Audio WPS Guitar

Récepteur :
Préparation des fréquences : contrôle de synthèse PLL
Plage de fréquences porteuses : 502 ~ 960 MHz
Rapport signal / bruit : > 105 dB
T.H.D. : < 0.6 % @ 1 KHz
Affichage : LED
Contenu affiché : antenne A / B, état RF / AF
Contrôles : alimentation On / Off, sélection de canal, niveau audio
Niveau de sortie audio : - 12 dB
Impédance de sortie AF : 600 Ω
Silencieux : tonalité du moteur et suppression des parasites
Tension de fonctionnement : 9 - 15 VDC, 200 mA
Connecteur de sortie : 1 jack Ø 6,3 mm non balancé
Dimensions (m / m) : 125 mm (W)* 32 mm (H)* 75 mm (D)

Émetteur :
Préparation des fréquences : contrôle de synthèse PLL
Plage de fréquences porteuses : 502 ~ 960 MHz
Sortie radio : 10 mW max.
Stabilité : ± 10 KHz
Déviation de fréquence : ± 48 KHz
Affichage LCD : alimentation On / Off, pile faible, fonction mute
Contrôles : alimentation On / Off, niveau AF, sélection de canal, fonction mute
Rejets des fréquences parasites : < -50 dBc
Réponse en fréquence audio : 40 ~ 18 000 Hz
Pile : LR03, AAA 1,5 V*1

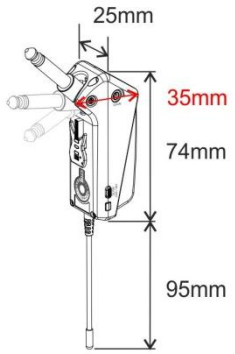

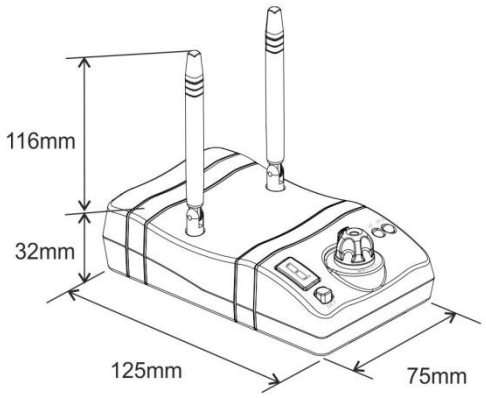

La conception et les caractéristiques du produit sont soumises à toute modification sans avis préalable.

Site web : www.Dap-audio.info
Adresse électronique : service@highlite.nl

© 2013 DapAudio.